CARPIGIANI

Tre B AV
EVO

Macchina a due gusti più mix da pavimento con pompa. Ideale per produrre gelato soft e frozen yogurt.
Gusta l'Evoluzione

L'innovativa tecnologia EVO garantisce versatilità e flessibilità con eccellenti risultati di produzione

Nuova tecnologia EVO
L'innovativo sistema refrigerante garantisce una perfetta mantecazione del gelato anche se le miscele utilizzate nei due cilindri sono diverse fra loro

Alta versatilità e flessibilità
Soddisfa le esigenze di ogni cliente offrendo simultaneamente diverse specialità di gelato soft e di frozen yogurt

Controllo della consistenza e dell'overrun
Possibilità di impostare consistenze diverse a seconda della miscela utilizzata e facilità di modifica dell'overrun

TEOREMA Ready | QR CODE | *

*Carpi Care kit: richiedilo al tuo concessionario per mantenere sempre igienicamente perfetta la tua macchina.

carpigiani.com

Tre B AV EVO

CARPIGIANI

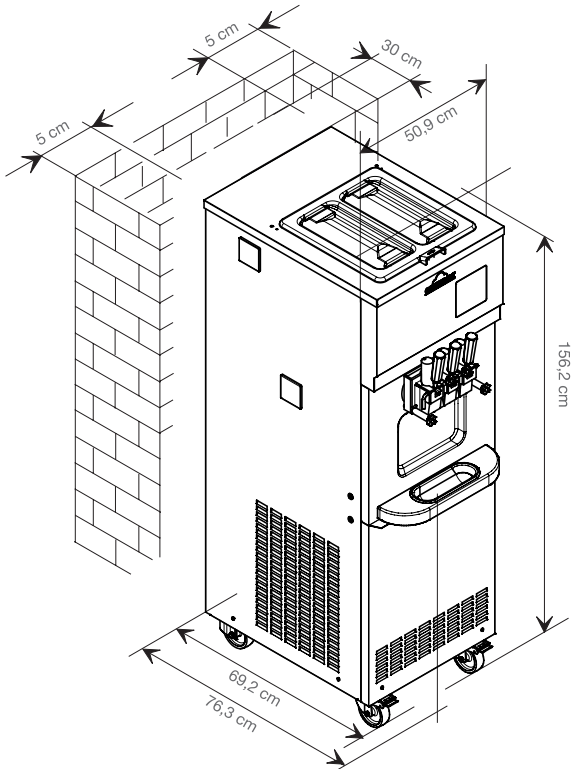

Configurazioni disponibili

Sistema di controllo e diagnosi Teorema
Monitoraggio remoto delle funzioni della macchina. Facilita il servizio di assistenza e fornisce informazioni sull'utilizzo generando report

Sistema automatico di chiusura leve
I rubinetti sono dotati del sistema di chiusura automatica per interrompere il flusso di gelato in erogazione eliminando ogni eventuale spreco

	Gusti	Alimentazione	Produzione oraria	Capacità vasche	Capacità cilindro	Potenza nominale	Fusibile	Aliment. elettrica	Condensazione	Gas refrigerante	Peso netto
			(75gr porzioni)	*lt*	*lt*	*kW*	*A*				*kg*
Tre B AV EVO	2 + 1	Pompa	480*	10 + 10	1,35	2,7	10	400/50/3**	Aria optional Acqua	R452***	250

* la capacità produttiva può variare in base a: miscela utilizzata e temperatura del luogo di lavoro ** altri voltaggi e cicli disponibili su richiesta *** sono disponibili soluzioni alternative

Caratteristiche	Vantaggi
Sistema refrigerante indipendente e nuovo software	*L'innovativa tecnologia EVO permette di utilizzare contemporaneamente nei due cilindri miscele diverse fra loro*
Pompa in acciaio pressurizzata con ingranaggi in Polimero Termoplastico Avanzato	*Assicura la miglior struttura ed elevata qualità. Inoltre l'overrun è modificabile tra il 40% e l'80%*
Albero pompa sfilabile	*Semplifica le procedure di pulizia e garantisce massima igiene e affidabilità*
Display interattivo	*Comunica con l'operatore generando istruzioni e dati riguardanti la performance della macchina*
Agitatori in vasca	*Previene la stratificazione del prodotto e aiuta a ridurre la produzione di schiuma mantenendo una consistenza fluida del mix*
Agitatore alta efficienza 2E-RSI	*Raschianti in plastica e albero intercambiabili per un gelato soffice e cremoso*
Velocità di erogazione regolabile	*Flusso di erogazione modificabile per rispondere a tutte le esigenze di volume e velocità*
Cilindri ad espansione diretta	*Ottimizzazione del processo refrigerante. Velocizzano i tempi di mantecazione ed eliminano sprechi di prodotto e di energia*
Pulizia riscaldata del cilindro	*Possibilità di riscaldare il cilindro per semplificare le operazioni di pulizia*

Tre B AV EVO è prodotta da Carpigiani con Sistema Qualità Certificato UNI EN ISO 9001.
Le caratteristiche riportate hanno solamente valore indicativo;
Carpigiani si riserva il diritto di effettuare tutte le modifiche che riterrà necessarie senza preavviso.

carpigiani.com

www.bipluci.it | printed 01/2020